E-MXP

Sistema di pressurizzazione con controllo integrato

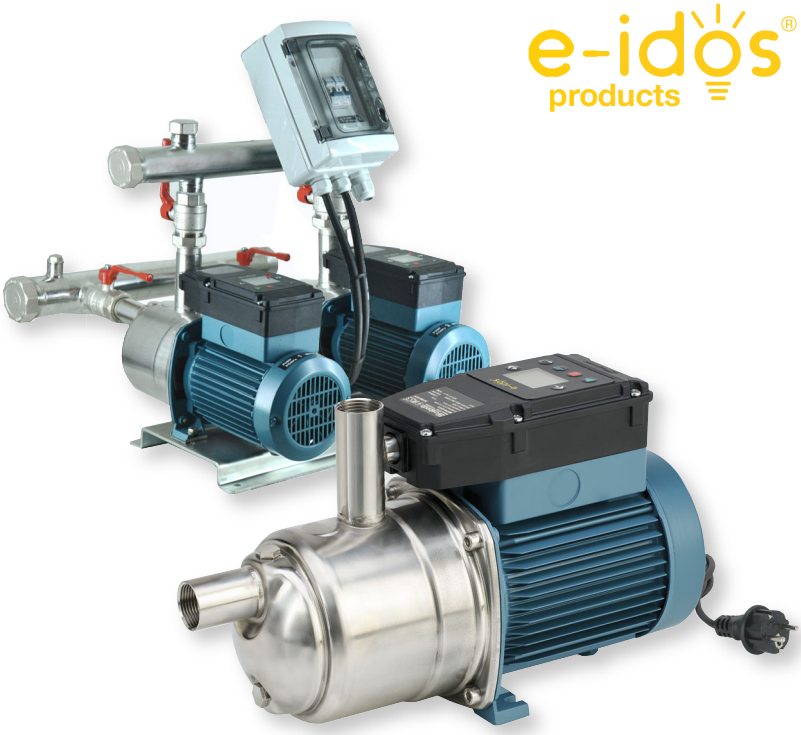

Esecuzione

Gruppo di pressurizzazione con pompe multistadio, compatto pronto all'uso e di semplice installazione completo di trasduttore di pressione integrato che comanda automaticamente l'avviamento della pompa all'apertura degli utilizzi e l'arresto alla chiusura con valvola di non ritorno intergrata in aspirazione.

Gruppi a 2 pompe
Collettori di aspirazione e mandata in acciaio zincato.
Predisposizione per il montaggio di un serbatoio attacco G1.

Impieghi

Per l'approvvigionamento d'acqua.
Per l'impiego domestico, per giardinaggio e irrigazione.

Vantaggi

- motore asincrono monofase ad alta efficienza
- condensatore meno sollecitato in tensione
- temperatura motore più bassa ed uniforme
- controllo della potenza motore
- scelta della pressione di ripartenza
- scelta della pressione di arresto
- nessuna perdita di carico dovuta ad organi di misura
- controllo tensione e corrente
- controllo del valore massimo di corrente di spunto

FACILITÀ DI INSTALLAZIONE

Soluzione Plug And Play

RISPARMIO ECONOMICO

Motore monofase ad alta efficienza
24 % di energia risparmiata rispetto ad una pompa tradizionale

UTILIZZO FACILE E INTUITIVO

Dotato di logica programmabile, grazie al sensore analogico, il prodotto consente la programmazione della pressione di ripartenza. Una soluzione ideale che riduce o annulla la necessità di un vaso di espansione.

Controlli

- contro il funzionamento a secco
- sovraccarico e sovratemperatura del motore
- blocco dell'elettropompa
- controllo alimentazione elettrica
- controllo eccessivi avviamenti ora

Limiti d'impiego

Temperatura liquido da 0 °C fino a + 50 °C.
Temperatura ambiente fino a 40 °C.
Pressione massima ammessa nel corpo pompa: 8 bar.
Servizio continuo.

Materiali

Componente	Materiale
Corpo pompa	Acciaio al Cr-Ni 1.4301 EN 10088 (AISI 304)
Coperchio del corpo	Acciaio al Cr-Ni 1.4301 EN 10088 (AISI 304)
Albero pompa	Acciaio al cromo 1.4104 EN 10088 (AISI 430)
Tappo	Acciaio al Cr-Ni 1.4305 EN 10088 (AISI 303)
Corpo stadio	PPO-GF20 (Noryl)
Girante	PPO-GF20 (Noryl)
Tenuta meccanica	Carbone - Ceramica - NBR

Motore

Motore ad induzione a 2 poli, 50 Hz (n ≈ 2900 1/min).
Monofase 230 V ± 10% , con termoprotettore.
Condensatore inserito nella scatola morsetti.
Cavo H07RN-F, 3G1,5 mm², lunghezza 1,5 m, con spina CEI-UNEL 47166.
Isolamento classe F.
Protezione IP X4.
Esecuzione secondo EN 60034-1;
EN 60335-1, EN 60335-2-41.

E-MXP

Sistema di pressurizzazione 1 pompa con controllo integrato

Prestazioni n ≈ 2800 1/min

1 ~	230V	P_1	P_2		Q m³/h	0	1	1,5	2	2,25	3	3,5	4	4,5	5	5,4	6	6,5
	A	kW	kW	HP	l/min	0	16,6	25	33,3	37,5	50	58,3	66,6	75	83,3	90	100	108,3
E-MXPM 203-PCD	2,7	0,56	0,45	0,6		33,7	30,5	28,6	26,4	25,2	21,1	17,9	14,4	10,8	7,0			
E-MXPM 204-PCD	3,8	0,70	0,55	0,75		45,1	40,9	38,5	35,8	34,4	29,4	25,6	21,3	16,7	11,9			
E-MXPM 205-PCD	4,8	0,89	0,75	1	H m	55,6	50,4	47,3	43,9	42,1	36,1	31,4	26,3	20,9	15,3			
E-MXPM 403-PCD	3,8	0,75	0,55	0,75		34,0				30,1	27,9	26,2	24,2	22,0	19,6	17,5	13,8	10,2
E-MXPM 404-PCD	4,8	1,05	0,75	1		44,9				39,5	36,9	34,7	32,2	29,4	26,3	23,5	18,9	14,4

P_1 Massima potenza assorbita.
P_2 Potenza nominale motore.

Risultati di collaudo con acqua fredda e pulita, senza gas.
Tolleranze secondo UNI EN ISO 9906:2012

Per il valore NPSH si raccomanda un margine di sicurezza di + 0,5 m.

Curve caratteristiche n ≈ 2800 1/min

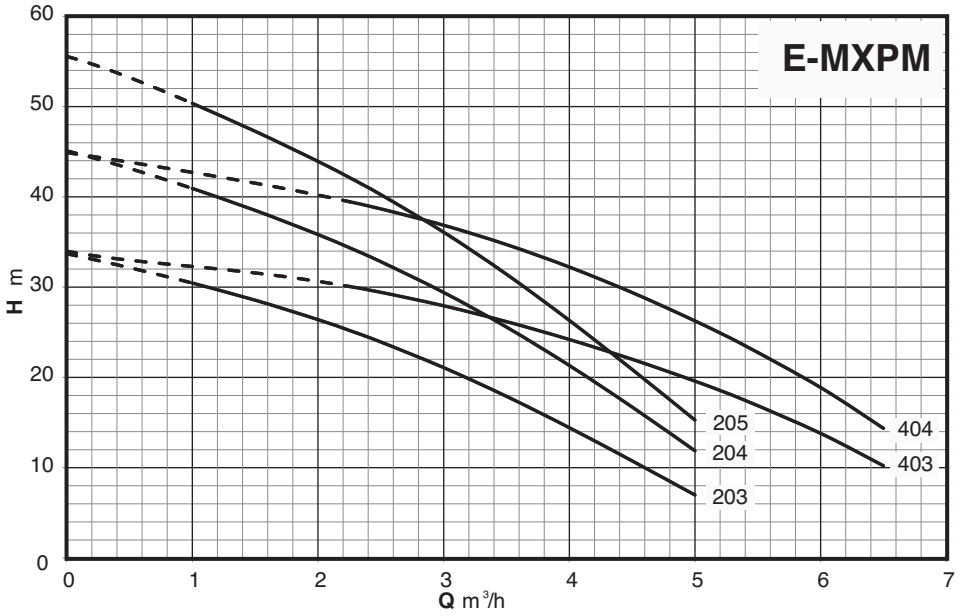

Dimensioni e pesi

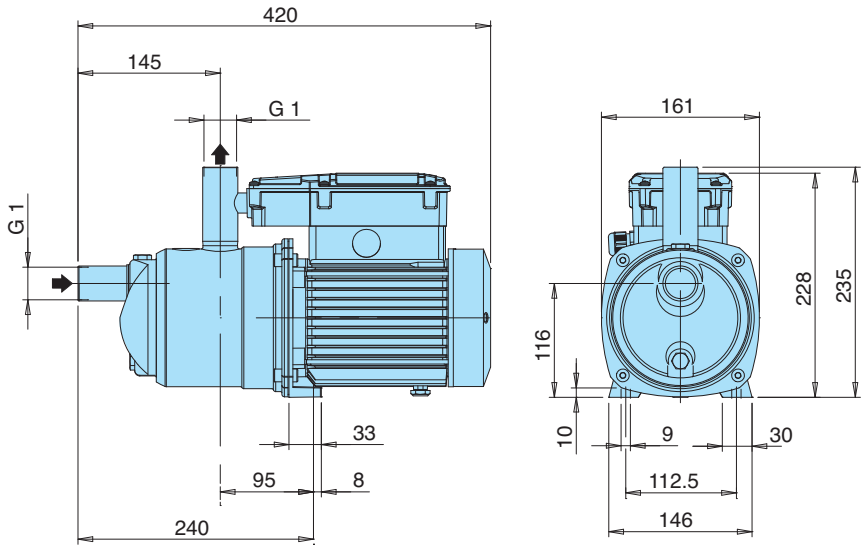

TIPO	Peso netto kg (1)
E-MXPM 203-PCD	9.5
E-MXPM 204-PCD	10.7
E-MXPM 205-PCD	11.5
E-MXPM 403-PCD	10.6
E-MXPM 404-PCD	11.5

(1) Con cavo lunghezza: 1,5 m

BS2F 2E

Sistema di pressurizzazione 2 pompe con controllo integrato

Prestazioni n ≈ 2800 1/min

TIPO	P_1	P_2		Q m^3/h	0	2	3	4	4,5	6	7	8	9	10	10,8	12	13
	kW	kW	HP	l/min	0	33,3	50	66,6	75	100	116,6	133,2	150	166,6	180	200	216,6
BSM2F 2E-MXPM 203-PCD	0,56x2	0,45x2	0,6x2		33,7	30,5	28,6	26,4	25,2	21,1	17,9	14,4	10,8	7,0			
BSM2F 2E-MXPM 204-PCD	0,70x2	0,55x2	0,75x2		45,1	40,9	38,5	35,8	34,4	29,4	25,6	21,3	16,7	11,9			
BSM2F 2E-MXPM 205-PCD	0,89x2	0,75x2	1x2	H m	55,6	50,4	47,3	43,9	42,1	36,1	31,4	26,3	20,9	15,3			
BSM2F 2E-MXPM 403-PCD	0,75x2	0,55x2	0,75x2		34,0				30,1	27,9	26,2	24,2	22,0	19,6	17,5	13,8	10,2
BSM2F 2E-MXPM 404-PCD	1,05x2	0,75x2	1x2		44,9				39,5	36,9	34,7	32,2	29,4	26,3	23,5	18,9	14,4

P_1 Massima potenza assorbita.
P_2 Potenza nominale motore.

Risultati di collaudo con acqua fredda e pulita, senza gas.
Tolleranze secondo UNI EN ISO 9906:2012

Per il valore NPSH si raccomanda un margine di sicurezza di + 0,5 m.

Dimensioni e pesi

TIPO	kg
BSM2F2EMXPM203PCD	31.4
BSM2F2EMXPM204PCD	33.2
BSM2F2EMXPM205PCD	35.5
BSM2F2EMXPM403PCD	-
BSM2F2EMXPM404PCD	35.2

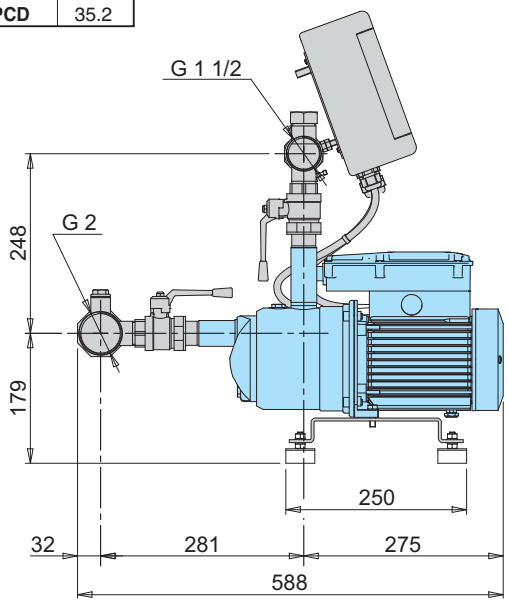

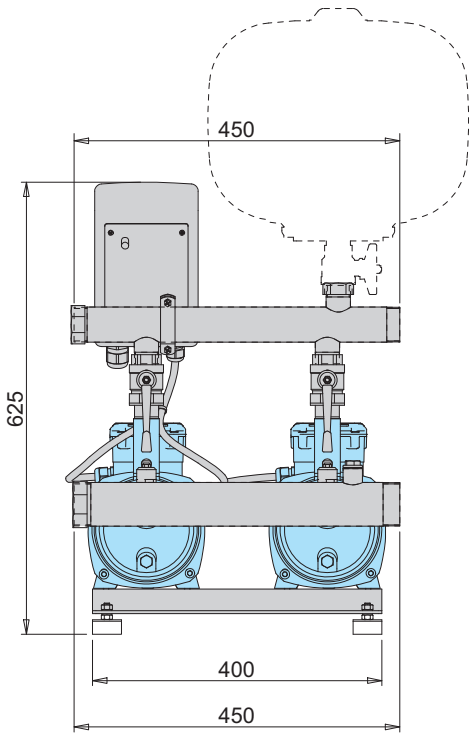
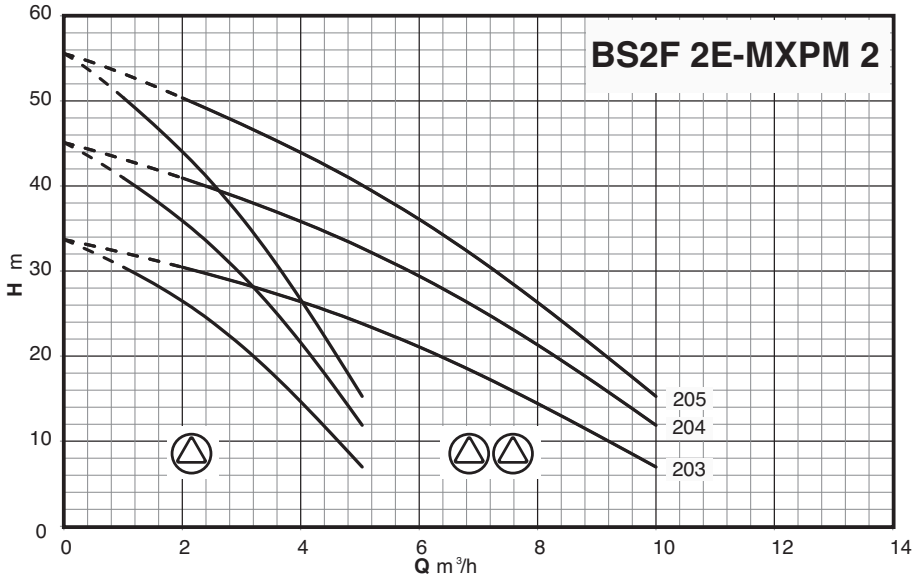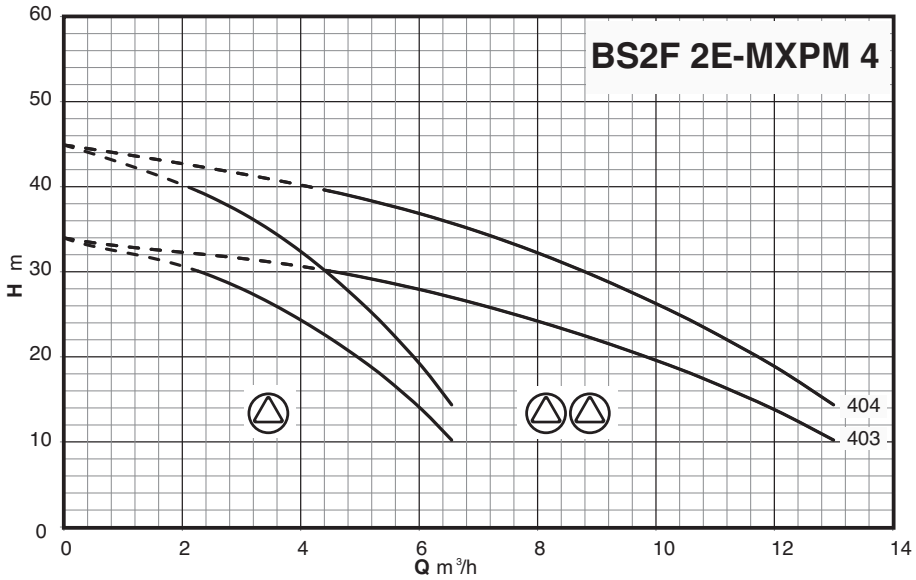
Curve caratteristiche n ≈ 2800 1/min